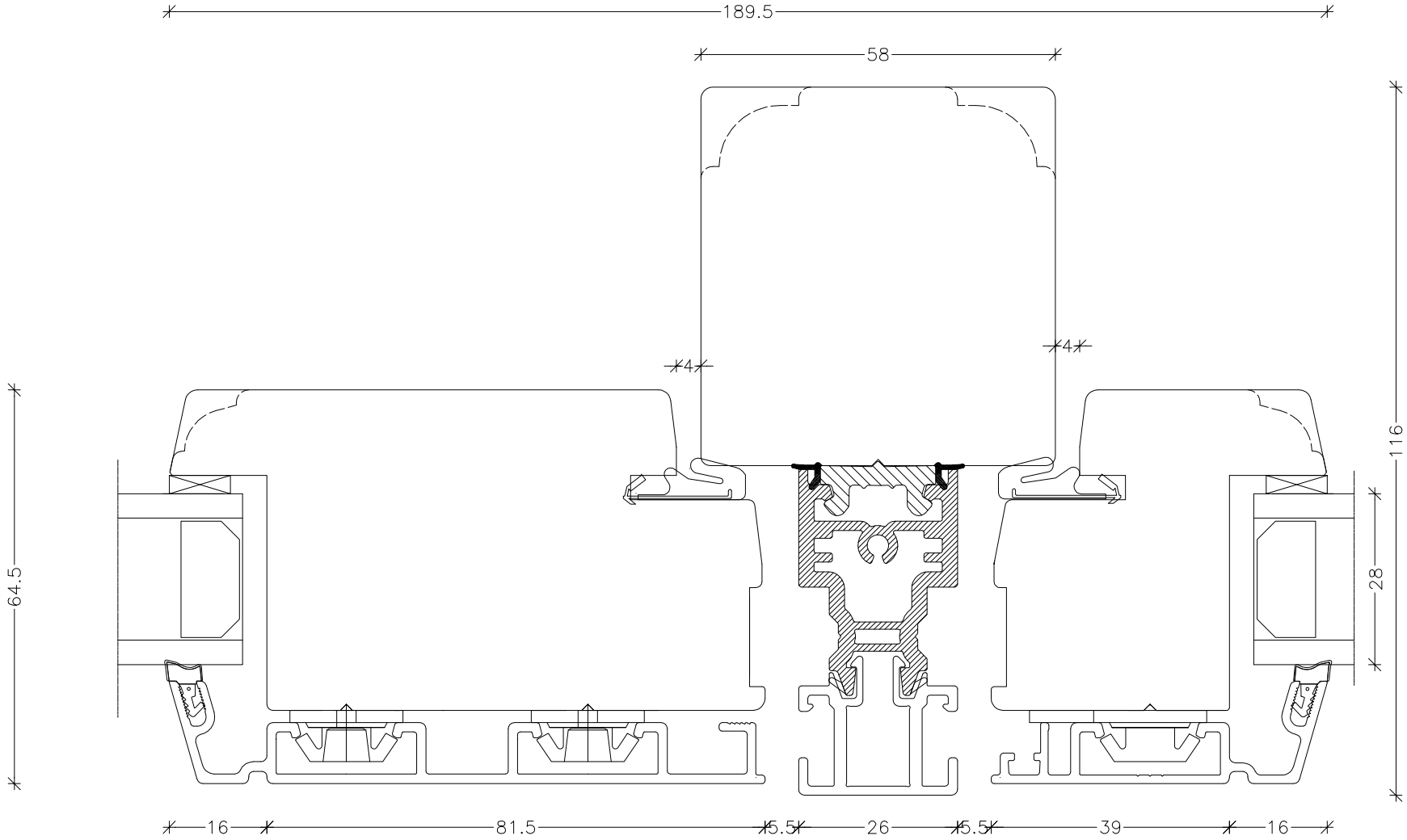

EMNE:	TAE 2-lags Snit lodret post og rammer		
TEGN.NR.: V25-2L-TAE		SIGN.: DDK	
DATO: 26-10-2018		REV.NR.: 3	MÅL.: 1:1

Unik Funkis

VINDUER & DØRE A/S
Livøvej 10b 8800 Viborg tlf. 86621888